ROTHLER ELEKTRISCH

Trockenheizkörper mit Handtuchhaltern

Trockenheizkörper – steckerfertig, ohne Wasser

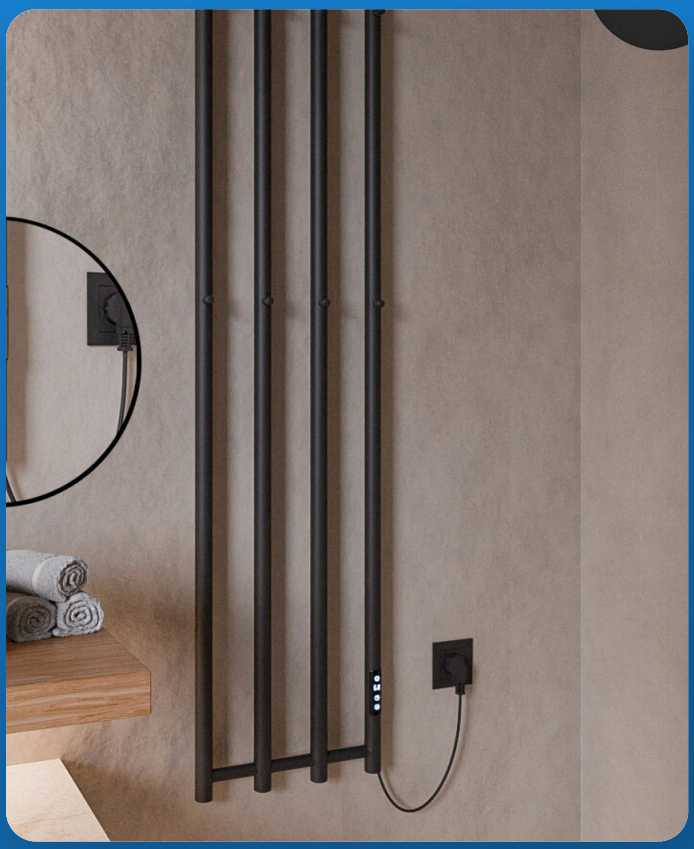

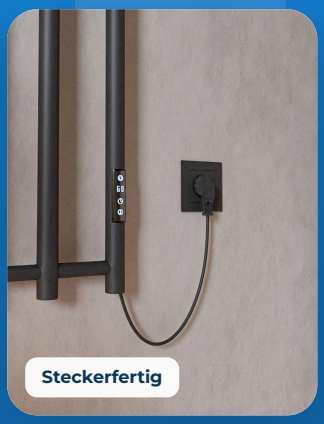

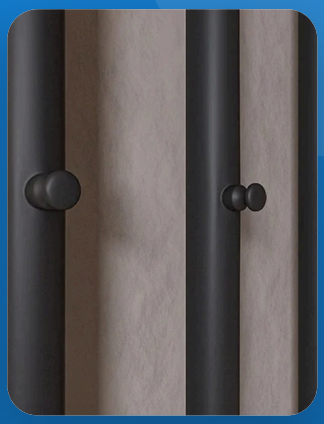



GRÖSSEN
1 Größe · 347 × 1.405 mm

LEISTUNG
250 W elektrisch

BEDIENUNG
Touch-Display mit Timer

ANSCHLUSS
Stecker, Kabel ca. 120 cm

SCHUTZART
IPX4 spritzwassergeschützt

FARBEN
● Schwarz

INHALT

1 Modelle und Leistung 2
2 Technik und Bedienung 3
3 Wandmontage 4
4 Häufige Fragen 5
5 Zeichnungen 6

FRAGEN ZUR MONTAGE?

Schreiben Sie uns über **rothler.de/hilfe-und-kontakt** – gern mit Foto und Bestellnummer.

Steckerfertig: Wand montieren, Stecker einstecken – fertig.

5 Jahre Herstellergarantie zusätzlich zur gesetzlichen Gewährleistung.

1 Modelle, Leistung, Artikelnummern

Größe B × H (mm)	Leistung elektrisch W	Gewicht kg
347 × 1405	**250**	3,20

Leistung laut Herstellerzeichnung (230 V). Gewicht ohne Verpackung. Trockenheizkörper: elektrisch beheizt, ohne Wasser – zum Wärmen und Trocknen von Handtüchern.

Artikelnummern

Größe B × H (mm)	Schwarz
347 × 1405	RX1624

Artikelnummer wie im Shop.

2 Technische Daten und Bedienung

Bauform	Design Trockenheizkörper elektrisch mit Handtuchhaltern
Rohre	Ø 32 mm vertikal · Ø 19 mm horizontal
Tiefe	Wand bis Vorderkante 82 – 97 mm
Oberfläche	phosphatiert (Korrosionsschutz) und pulverbeschichtet
Farben	Schwarz RAL 9005, glatt glänzend
Betrieb	elektrisch, steckerfertig – Trockenheizkörper ohne Wasser
Anschluss	Kabel ca. 120 cm mit Stecker
Schutzart	IPX4 – spritzwassergeschützt

Bedienung

Ein / Aus	Power-Taste antippen.
Temperatur	Temperatur-Taste kurz antippen: 30 – 60 °C in 5-°C-Schritten.
Timer	Timer-Taste mehrfach antippen, Zeit wählen (1 – 8 h). Nach 3 Sekunden startet der Timer, danach schaltet der Heizkörper ab.

ACHTUNG

Trockenheizkörper

Im Inneren ist kein Wasser – nicht öffnen, nicht befüllen. Netzkabel und Stecker vor Gebrauch auf Schäden prüfen.

3 Wandmontage

Werkzeug

Zollstock • Stift • Wasserwaage • Bohrmaschine Ø 8 mm • Schraubendreher PH2

Vorbereiten

1. Verpackungsinhalt auf Vollständigkeit prüfen. Plastikkappen an Verschlussstopfen sind nur Transportschutz – abnehmen.
2. Platz wählen und Wand ausmessen.
3. Bohrlöcher nach der technischen Zeichnung anzeichnen, mit der Wasserwaage prüfen.
4. Löcher bohren (Ø 8 mm) und Dübel setzen – in Gipswänden passende Dübel verwenden.

Montieren

1. Halterungen an Wand und Heizkörper befestigen, Ausrichtung mit der Wasserwaage prüfen.
2. Heizkörper vorsichtig in die Halterungen führen.
3. Mit der mitgelieferten Schraube sichern.

Montage im Bild

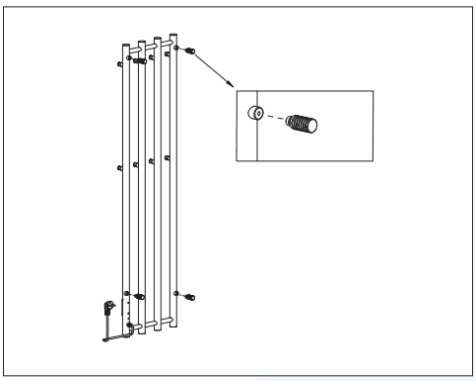

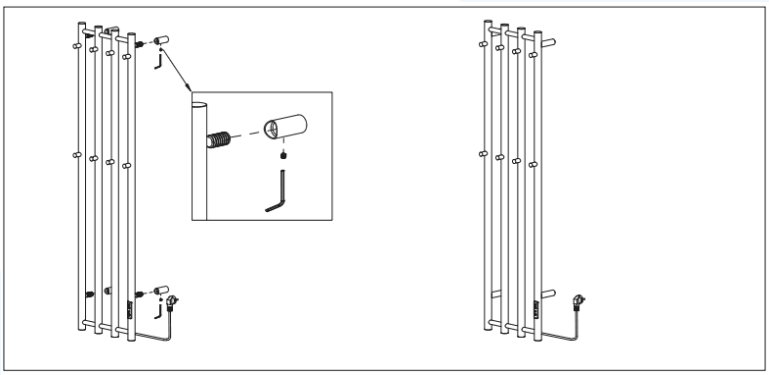

Lieferumfang

Heizkörper mit Montageset.

Stecker ist bereits montiert.

4 Häufige Fragen

BETRIEB

Muss ich den Heizkörper befüllen?
Nein. Er ist ein Trockenheizkörper ohne Wasser – steckerfertig.

Brauche ich einen Elektriker?
Nein. Wand montieren, Stecker in die Steckdose – fertig.

Wie bediene ich ihn?
Über das Touch-Display: Ein/Aus, Temperatur 30 – 60 °C und Timer bis 8 Stunden.

Wie lang ist das Kabel?
Das Anschlusskabel ist ca. 120 cm lang, mit Stecker.

Ist er fürs Bad geeignet?
Er ist nach IPX4 spritzwassergeschützt.

PRODUKT UND SERVICE

Welche Farben gibt es?
Weiß RAL 9016 glatt glänzend, Anthrazit RAL 7016 matt, Schwarz RAL 9005 glatt glänzend – je nach Modell und Größe.

Gibt es einen Lackstift?
Nein. Den passenden RAL-Farbton bekommen Sie im Baumarkt.

Am Verschlussstopfen ist ein Plastikteil – Defekt?
Nein, das ist eine Transport-Schutzkappe. Vor der Montage abnehmen.

Wie lange habe ich Garantie?
5 Jahre Herstellergarantie – zusätzlich zur gesetzlichen Gewährleistung.

Ein Teil fehlt oder ist beschädigt.
Über rothler.de/hilfe-und-kontakt melden – mit Bestellnummer und 1–2 Fotos. Wir senden Ersatz umgehend.

5 Technische Zeichnung · 347 × 1.405 mm

Herstellerzeichnung · alle Maße in mm

